Барнаульский завод ПТО
ТЯЖЕЛОЕ ЭНЕРГЕТИЧЕСКОЕ и ТРАНСПОРТНОЕ МАШИНОСТРОЕНИЕ
РОССИЙСКАЯ ФЕДЕРАЦИЯ, АЛТАЙСКИЙ КРАЙ

ОПРОСНЫЙ ЛИСТ № _____ от "___" ___ 20__г.

НА КРАН ОПОРНЫЙ ЭЛЕКТРИЧЕСКИЙ

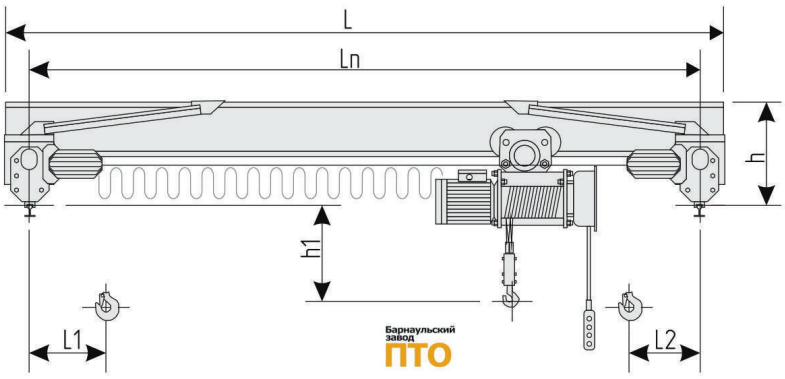

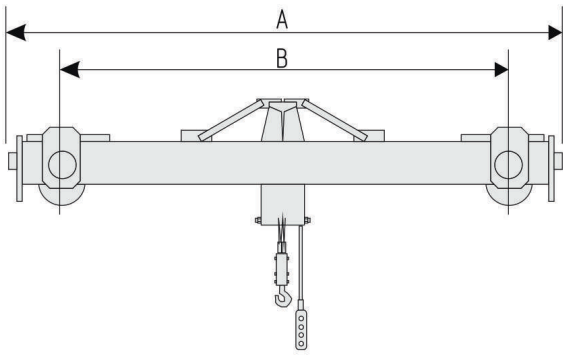

1	Грузоподъемность крана	Q		тн;
2	Пролет крана	Ln		м;
3	Общая длина крана	L		м;
4	Высота подъема груза	H		м;
5	Строительная высота крана			м;
6	База крана	A		м;
7	Подход крюков, от оси кранового пути	L1		м;
8	Подход крюков, от оси кранового пути	L2		м;
9	Группа режима работы крана			(ИСО4301/1)
10	Группа режима работы механизмов			(ИСО4301/1)
11	Скорость подъема груза			м/мин;
12	Скорость передвижения тельфера			м/мин;
13	Скорость передвижения крана			м/мин;
14	Вес крана			тн;
15	Система управления краном			
16	Способ управления краном			
17	Тип токоподвода к крану			
18	Степень защиты электрооборудования			ГОСТ 14254-96
19	Диапазон температур (в рабочем состоянии)			°С
20	Климатическое исполнение			ГОСТ 15150
21	Исполнение крана			
22	Тип подкранового рельса			
23	Место установки			
24	Назначение крана			
25	Способ и нормы отгрузки (в т.ч. габарит)			
26	Необходимое количество (одинаковых кранов)			шт;
27	Дополнительные требования заказчика:			

Данные завода изготовителя:

Общество с ограниченной ответственностью
"Барнаульский завод подъемно-транспортного оборудования"
656922, РФ, Алтайский край, г. Барнаул, ул. Северозападная 2/1, 11, Web: www.bzpto.ru;
ИНН 2222857537, КПП 222401001, ОГРН 1172225015610, ОКПО 13808362
СЕРТИФИКАТ СООТВЕТСТВИЯ
серийный выпуск подъемно-транспортного оборудования
№ ТС RU C-RU.А301.В.05347, СЕРИЯ RU № 0443383 Действителен до 24.04.2022г.
№ ТС RU C-RU.МО10.В.00984, СЕРИЯ RU № 0479902 Действителен до 17.09.2022г.
Управление - Tell: +7(385-2) 99-68-03; E-mail: office@bzpto.ru
Коммерческий отдел - Tell: +7(385-2) 99-68-02; E-mail: sale@bzpto.ru
Отдел матриально технического снабжения - Tell: +7(913-2) 31-87-09; E-mail: omts@bzpto.ru

Данные заказчика:

М.П.